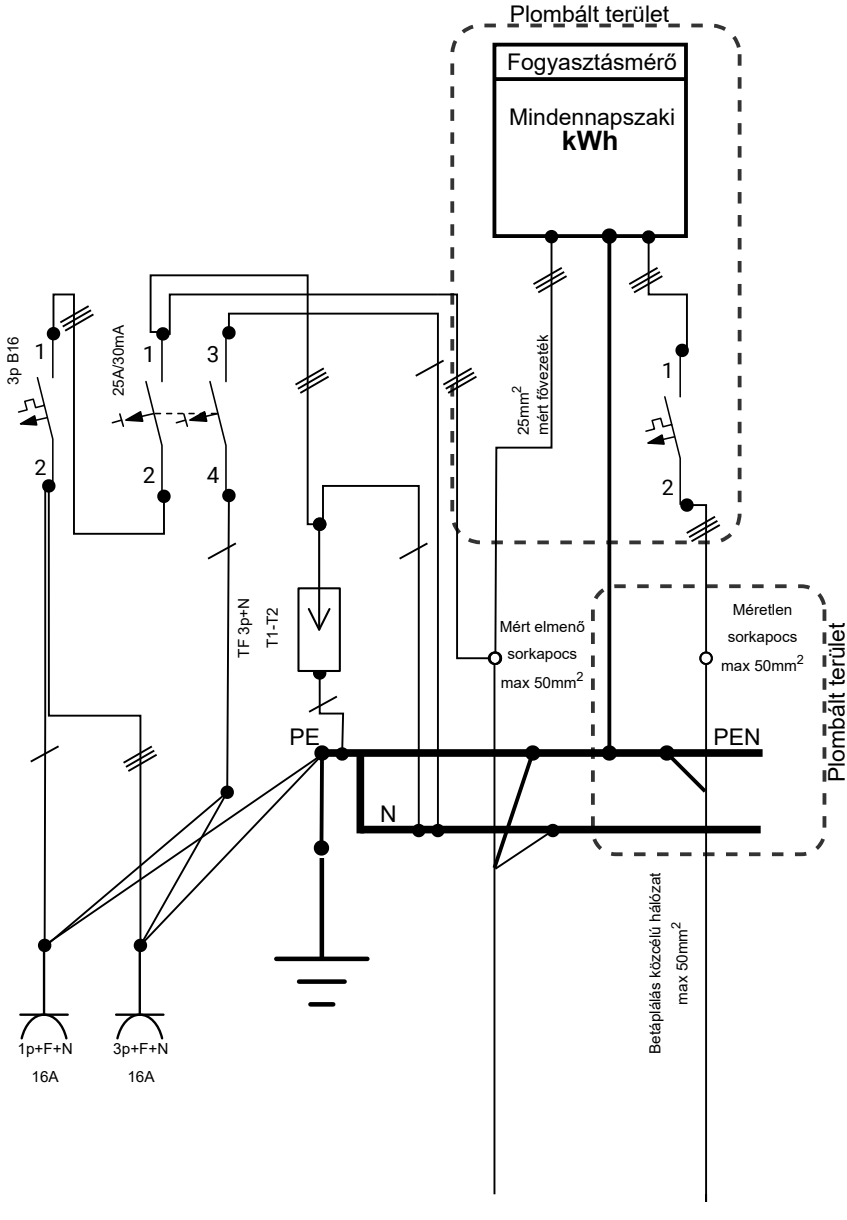KOZV MCS172 80A G egyvonalas kapcsolási rajz